HEXAGON | TESA TECHNOLOGY

TESA HITS 2020 2

Version DE–EUR

Optimieren Sie Ihre Produktion mit unseren Qualitätsmessinstrumenten!

Preise exkl. MwSt.

TESAtechnology.com

TESA Höhenmessgeräte

Leicht zu bedienende Höhenmessgeräte, die für schnelle und zuverlässige 1D und 2D-Messungen entwickelt wurden

00730084

00730074

TESA TLC-BLE COMPATIBLE

Weitere Infos auf Seite 4

SWISS ACCREDITATION sas.admin.ch SCS 0001

SCS-Zertifikat inklusive

4 YEARS WARRANTY

Nach Registrierung (nur MICRO-HITE)

	Artikel-nummer	Bezeichnung	Fehlergrenze* [µm]	Wiederholbarkeit [µm]	Luft-kissen	Listenpreis [€]	Sonderpreis [€]
manuell	00730082	TESA-HITE MAGNA 400	8	Ebene: ≤ 3; Bohrung: ≤ 5	–	3040	**2495**
	00730083	TESA-HITE MAGNA 700	8	Ebene: ≤ 3; Bohrung: ≤ 5	–	3605	**2955**
	00730084	TESA-HITE 400	2,5 + 4 L/1000	Ebene: ≤ 2; Bohrung: ≤ 3	✔	4360	**3575**
	00730085	TESA-HITE 700	2,5 + 4 L/1000	Ebene: ≤ 2; Bohrung: ≤ 3	✔	5060	**4150**
manuell	00730073	MICRO-HITE 350	2 + 2 L/1000	Ebene: ≤ 1; Bohrung: ≤ 1	✔	5960	**5365**
	00730074	MICRO-HITE 600	2 + 2 L/1000	Ebene: ≤ 1; Bohrung: ≤ 1	✔	6420	**5780**
	00730075	MICRO-HITE 900	2 + 2 L/1000	Ebene: ≤ 1; Bohrung: ≤ 1	✔	9470	**8525**
manuell	00730076	MICRO-HITE 350F**	2 + 2 L/1000	Ebene: ≤ 1; Bohrung: ≤ 1	✔	6480	**5830**
	00730077	MICRO-HITE 600F**	2 + 2 L/1000	Ebene: ≤ 1; Bohrung: ≤ 1	✔	6940	**6245**
	00730078	MICRO-HITE 900F**	2 + 2 L/1000	Ebene: ≤ 1; Bohrung: ≤ 1	✔	9990	**8990**
motorisiert	00730079	MICRO-HITE+M 350	1,8 + 2 L/1000	Ebene: ≤ 0,5; Bohrung: ≤ 1	✔	5960	**5365**
	00730080	MICRO-HITE+M 600	1,8 + 2 L/1000	Ebene: ≤ 0,5; Bohrung: ≤ 1	✔	6420	**5780**
	00730081	MICRO-HITE+M 900	1,8 + 2 L/1000	Ebene: ≤ 0,5; Bohrung: ≤ 1	✔	9470	**8525**

*L in mm

**mit Feineinstellung

Vergleich der Merkmale

TESA-HITE MAGNA	400 700	Werkstatt	●			1D	TLC			SCS	
TESA-HITE	400 700	Werkstatt	●		●	1D	TLC	●		SCS	
MICRO-HITE	350 600 900	Werkstatt Labor	●		●	1D 2D	TLC USB Drucker (Optional)	●	●	SCS	●
MICRO-HITE+M	350 600 900	Werkstatt Labor		●	●	1D 2D	TLC USB Drucker (Optional)	●	●	SCS	●

Zubehör für TESA Höhenmessgeräte

Bestens gerüstet auch für anspruchsvolle Messaufgaben

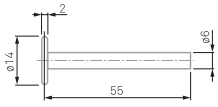

00760075

496€

00760232

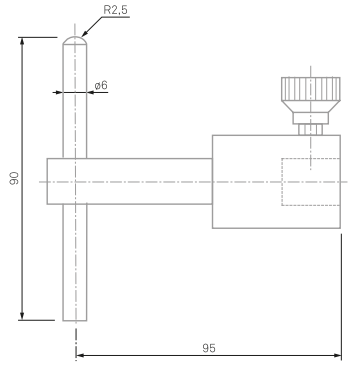

00760094

154€

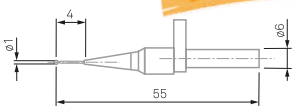

00760228

154€

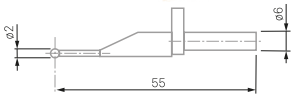

00760229

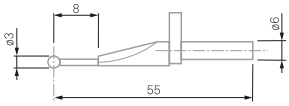

00760061

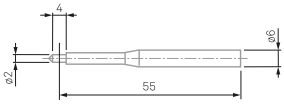

00760082

154€

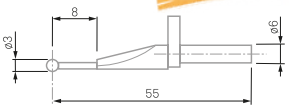

00760230

Artikel-nummer	Bezeichnung	Durch-messer [mm]	Listenpreis [€]	**Sonderpreis [€]**
00760228	Ø 1 mm, Taststab und Messkugel aus Hartmetall	1	188	**154**
00760229	Ø 2 mm, Taststab und Messkugel aus Hartmetall	2	188	**154**
00760230	Ø 3 mm, Taststab und Messkugel aus Hartmetall	3	188	**154**
00760232	Basis-Zubehörsatz, 4 Elemente	-	605	**496**

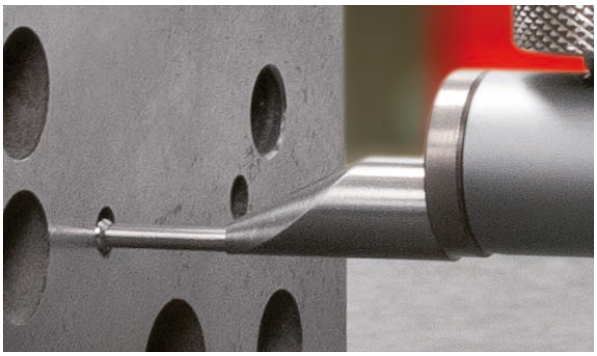

00760061

00760075

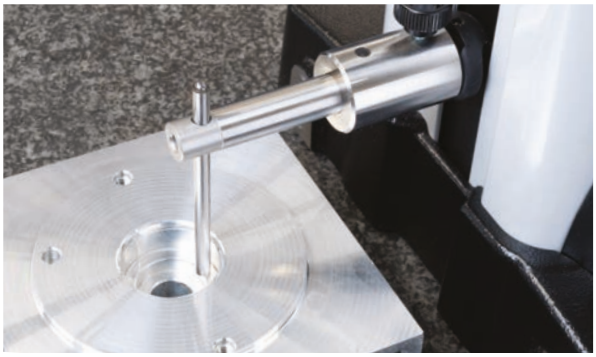

00760094

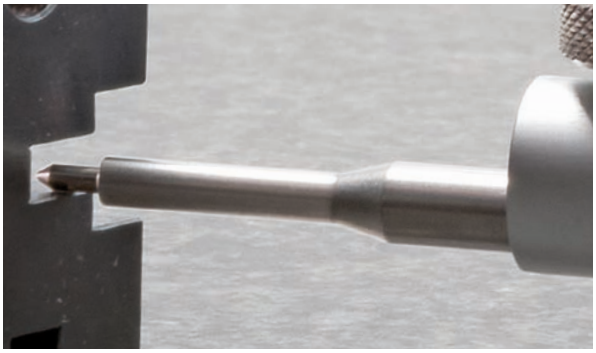

00760082

TESA Konnektivität

Wie Sie Ihre Messgeräte anschließen

Compatible with Q-DAS

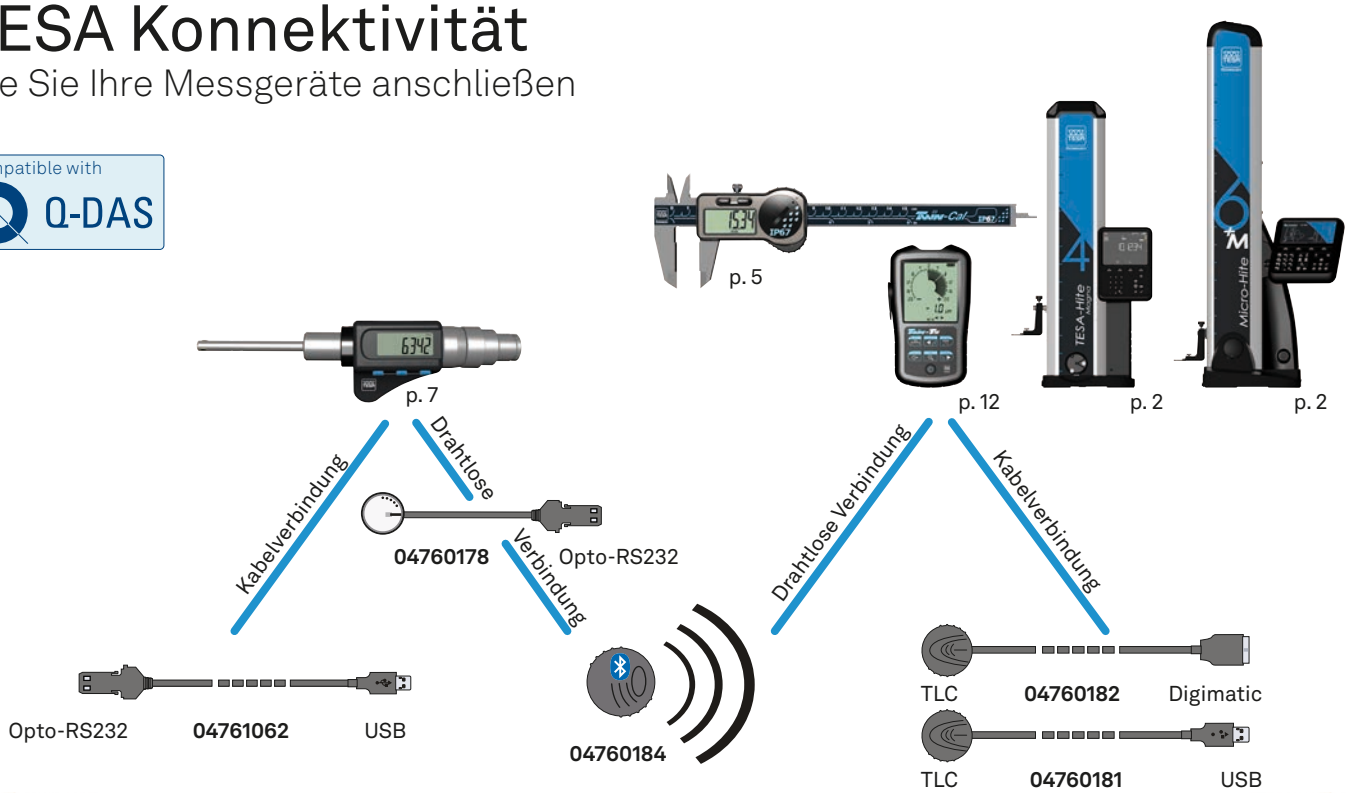

GRATIS

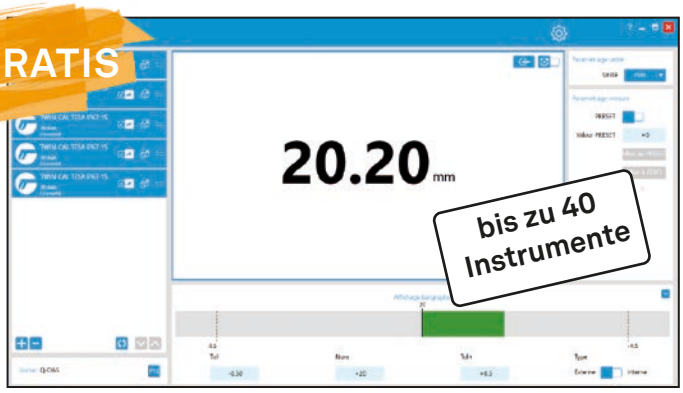

736€

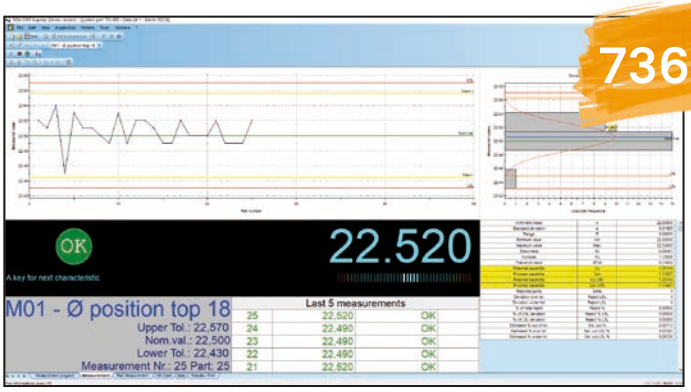

04981002

Mit dem TESA DATA-VIEWER können alle Messergebnisse einfach und schnell in ein Datenverarbeitungsprogramm exportiert werden oder Dateien in den bekannten Formaten wie *.xls, *.csv oder *.txt automatisch erstellt werden. TESA DATA-VIEWER kann kostenlos von der TESA-Website heruntergeladen werden[1]. https://go.hexagonmi.com/DATA-VIEWERsoftware

[1] TESA-Instrumententreiber inklusive / Softwarevoraussetzungen:
Windows 7 / 8.1 / 10, 32 & 64-bit Prozessor
Hardware-Mindestanforderungen: Intel i5 oder gleichwertig, 4 GB RAM, 100 MB HDD

Mit der Software TESA STAT-EXPRESS lässt sich die Qualitätssicherung in Fertigungsprozesse einbringen. Über diese Software können Qualitätskontrollkarten erfasst, verarbeitet und archiviert werden. TESA STAT-EXPRESS ermöglicht u.a. die Erstellung von Messprotokollen mit Messwerten eines oder mehrerer Messgeräte, die Eingabe von Grenzwerten, die Behandlung statistischer Merkmale, die Ausgabe verschiedener Prüfberichte, die Berechnung von XR Kontrollkarten und vieles mehr.

Artikel-nummer	Bezeichnung	Listen-preis [€]	Sonder-preis [€]
04760183	TESA TLC-BLE** Starterkit: Bluetooth® Sender + USB Dongle* für TESA TLC-BLE + 1,5 m Kabel	74	-
04760184	TESA TLC-BLE** Sender	43	-
04760185	USB Dongle* für TESA TLC-BLE + 1,5 m Kabel	31	-
04760178	Opto-RS zu TLC Adapter	98	-
04760182	TESA TLC-DIGIMATIC Kabel	182	**146**
04760181	TESA TLC-USB Kabel	96	**77**
04761062	USB-Opto-RS232 Kabel	233	**186**
04981002	TESA STAT-EXPRESS Software	920	**736**
	TESA DATA-VIEWER Software	-	**GRATIS**

*Mit einem USB Dongle können bis zu 8 Instrumente verbunden werden. Auf Computern mit Windows 10 (Version ≥1703, Creators Update) und integrierter Bluetooth® 4.0 Hardware-Technologie ist der Dongle nicht erforderlich.
**Dieses Produkt ist nur in den Ländern erhältlich, in denen es offiziell zertifiziert wurde. Auf unserer Website finden Sie die Liste der Länder, in denen der drahtlose Bluetooth®-Sender TESA TLC-BLE zugelassen ist.

04760183

TESA TWIN-CAL IP67 & TESA TWIN-CAL

TESA TLC-BLE COMPATIBLE

Weitere Infos auf Seite 4

00530319

00530320

00530094

00530319P

00530320P

THINK BIG!

3 TWIN-CAL IP67 kaufen und 9€/Messschieber sparen

Artikel-nummer	Bezeichnung	Mess-spanne [mm]	Antriebsrad	Tiefenmess-stab	Daten-übertragung	Listenpreis [€]	**Sonderpreis [€]**
00530319	TWIN-CAL *IP67*	150	–	■	✓	166	**136**
00530320	TWIN-CAL *IP67*	150	–	●	✓	166	**136**
00530321	TWIN-CAL *IP67*	150	✓	●	✓	166	**136**
00530322	TWIN-CAL *IP67*	200	✓	■	✓	231	**189**
00530323	TWIN-CAL *IP67*	300	✓	■	✓	298	**244**
00530319P	TRIO-PACK TWIN-CAL *IP67*	150	–	■	✓	476	**381**
00530320P	TRIO-PACK TWIN-CAL *IP67*	150	–	●	✓	476	**381**
00530094	TWIN-CAL	150	✓	●	✓	111	**89**
00530095	TWIN-CAL	200	✓	■	✓	168	**134**
00530096	TWIN-CAL	300	✓	■	✓	224	**179**
00530097	TWIN-CAL	150	–	■	✓	111	**89**

THINK CONNECTED!

Die clevere Lösung inclusive Datenverbindung für 132€

89€ + 43€ = 132€

00530094 04760184

TESA-CAL IP67

IP67: Der höchste Schutz zum besten Preis

THINK BIG!

3 TESA-CAL IP67 kaufen und 5€/Messschieber sparen

Artikel-nummer	Bezeichnung	Mess-spanne [mm]	Antriebsrad	Daten-übertragung	Tiefenmess-stab	Listenpreis [€]	**Sonderpreis [€]**
00530140	TESA-CAL *IP67*	150	–	–	■	99	**81**
00530141	TESA-CAL *IP67*	150	–	–	●	99	**81**
00530142	TESA-CAL *IP67*	200	✓	–	■	148	**121**
00530143	TESA-CAL *IP67*	300	✓	–	■	199	**163**
00530140P	TRIO-PACK TESA-CAL *IP67*	150	–	–	■	285	**228**
00530141P	TRIO-PACK TESA-CAL *IP67*	150	–	–	●	285	**228**

TESA TWIN-CAL IP67

Tiefenmessschieber mit abgesetzter Messfläche

TESA TLC-BLE COMPATIBLE

Weitere Infos auf Seite 4

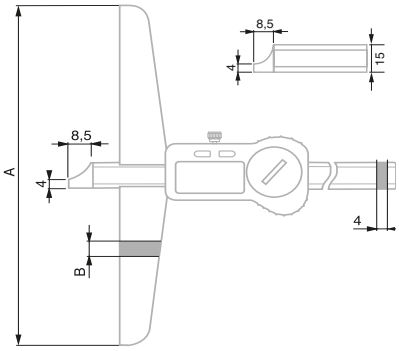

Artikel-nummer	Bezeichnung	Mess-spanne [mm]	A [mm]	B [mm]	Listenpreis [€]	**Sonderpreis [€]**
00530441	TWIN-CAL *IP67*	200	100	8	434	**356**
00530443	TWIN-CAL *IP67*	300	150	8	479	**393**
00530444	TWIN-CAL *IP67*	500	150	8	592	**485**

Digitales TESA IMICRO & DUO-SET

TESA TLC-BLE COMPATIBLE

Weitere Infos auf Seite 4

Inklusive Einstellring

06130237

06130114

Artikel-nummer	Bezeichnung	Mess-spanne [mm]	Auflösung [mm]	Fehlergrenze [µm]	Wiederhol-grenze [µm]	Listenpreis [€]	**Sonderpreis [€]**
06130101	Digitales TESA IMICRO	3,5 ÷ 4	0,001	4	4	1353	**1080**
06130102	Digitales TESA IMICRO	4 ÷ 4,5	0,001	4	4	1353	**1080**
06130103	Digitales TESA IMICRO	4,5 ÷ 5,5	0,001	4	4	1353	**1080**
06130104	Digitales TESA IMICRO	5,5 ÷ 6,5	0,001	4	4	1353	**1080**
06130105	Digitales TESA IMICRO	6 ÷ 8	0,001	4	4	1083	**865**
06130106	Digitales TESA IMICRO	8 ÷ 10	0,001	4	4	1090	**870**
06130107	Digitales TESA IMICRO	10 ÷ 12	0,001	4	4	1100	**880**
06130108	Digitales TESA IMICRO	11 ÷ 14	0,001	4	4	1106	**885**
06130109	Digitales TESA IMICRO	14 ÷ 17	0,001	4	4	1112	**890**
06130110	Digitales TESA IMICRO	17 ÷ 20	0,001	4	4	1118	**895**
06130111	Digitales TESA IMICRO	20 ÷ 25	0,001	4	4	1124	**900**
06130112	Digitales TESA IMICRO	25 ÷ 30	0,001	4	4	1136	**910**
06130113	Digitales TESA IMICRO	30 ÷ 35	0,001	4	4	1154	**925**
06130114	Digitales TESA IMICRO	35 ÷ 40	0,001	4	4	1165	**930**
06130115	Digitales TESA IMICRO	40 ÷ 50	0,001	4	4	1207	**965**
06130237	Digitales TESA IMICRO DUO-SET 6 ÷ 10 mm	6 ÷ 8 8 ÷ 10	0,001	4	4	2182	**1745**
06130238	Digitales TESA IMICRO DUO-SET 8 ÷ 12 mm	8 ÷ 10 10 ÷ 12	0,001	4	4	2210	**1770**
06130239	Digitales TESA IMICRO DUO-SET 10 ÷ 14 mm	10 ÷ 12 11 ÷ 14	0,001	4	4	2231	**1785**

TESA Klassiker

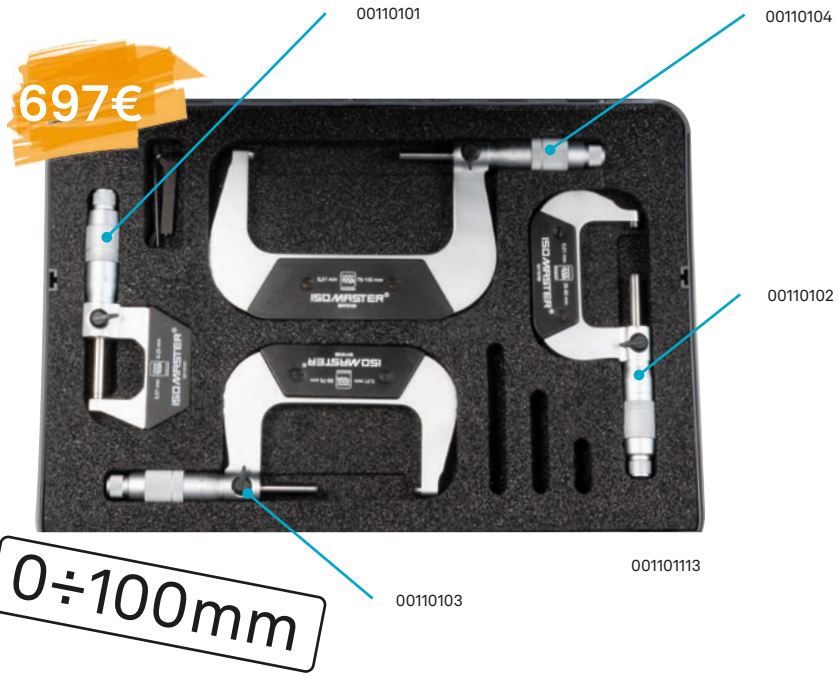

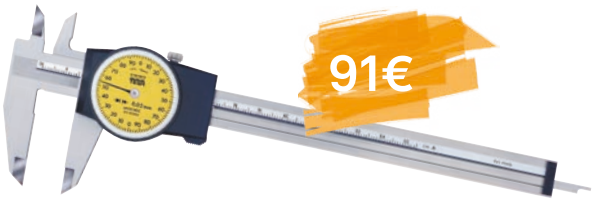

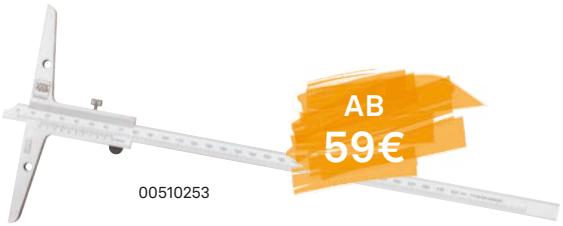

Artikel-nummer	Bezeichnung	Mess-spanne [mm]	Auflösung [mm]	Listenpreis [€]	**Sonderpreis [€]**
00110101	ISOMASTER Bügelmessschrauben mit Nonius	0 ÷ 25	0,01	172	**119**
00110102	ISOMASTER Bügelmessschrauben mit Nonius	25 ÷ 50	0,01	253	**177**
00110103	ISOMASTER Bügelmessschrauben mit Nonius	50 ÷ 75	0,01	268	**188**
00110104	ISOMASTER Bügelmessschrauben mit Nonius	75 ÷ 100	0,01	308	**216**
00110113	Satz mit 4 Bügelmessschrauben mit Nonius ISOMASTER	0 ÷ 100	0,01	995	**697**
00160201	Messschraubenhalter			119	**95**
00510004	Messschieber mit Rundskale	0 ÷ 150	0,02	114	**91**
00510050	Messschieber mit Rundskale	0 ÷ 150	0,01	138	**109**
00510070	Standardmodelle mit Nonius	0 ÷ 150	0,02	29	**23**
00510073	Standardmodelle mit Nonius	0 ÷ 150	0,05	29	**23**
00510233	Tiefenmessschieber mit abgesetzter Messfläche	0 ÷ 150	0,02	75	**59**
00510234	Tiefenmessschieber mit abgesetzter Messfläche	0 ÷ 150	0,05	75	**59**
00510243	Tiefenmessschieber mit abgesetzter Messfläche	0 ÷ 200	0,02	85	**68**
00510244	Tiefenmessschieber mit abgesetzter Messfläche	0 ÷ 200	0,05	85	**68**
00510253	Tiefenmessschieber mit abgesetzter Messfläche	0 ÷ 300	0,02	95	**76**
00510254	Tiefenmessschieber mit abgesetzter Messfläche	0 ÷ 300	0,05	95	**76**

TESA SWISSTAST & Mini-Set

Artikel-nummer	Bezeichnung	Mess-spanne [mm]	Skalen-teilungswert [mm]	Skalen-blatt Ø [mm]	Listen-preis [€]	**Sonder-preis [€]**
01811000	TESA SWISSTAST	0,8	0,01	28	134	**109**
01811001	TESA SWISSTAST	0,2	0,002	38	169	**139**

Artikel-nummer	Bezeichnung	Listen-preis [€]	**Sonder-preis [€]**
01639056	TESA SWISSTAST Mini-Set: Magnetmessstativ 01639010 + SWISSTAST 01811001	218	**173**

01811000

01811001

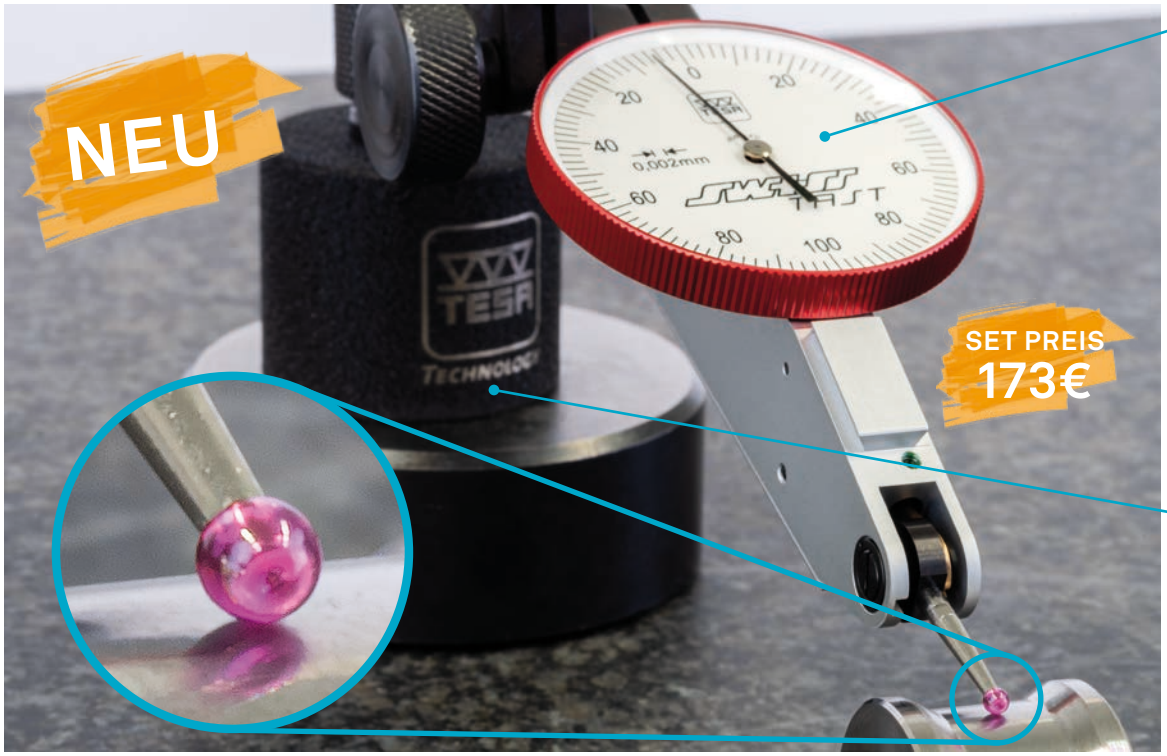

01639010

TESA INTERAPID 312

Artikel-nummer	Messspanne [mm]	Skalen-teilungswert [mm]	Skalenblatt Ø [mm]	Listenpreis [€]	**Sonderpreis [€]**
074111366	1,6	0,01	37,5	241	**198**
074111367	1,6	0,01	30	240	**197**
074111368	0,4	0,002	37,5	293	**240**
074111369	0,4	0,002	30	292	**239**

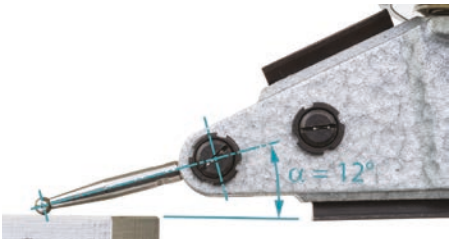

Messeinsatz mit 12° Anstellwinkel

Die INTERAPID 312 sind so konstruiert, dass bei einem Anstellwinkel α von 12° des Messeinsatzes zur Werkstückfläche der Messwert ohne Korrektur richtig ist (siehe Abbildung).

074111366

05330210

Grauguss-Modell, rostgeschützt

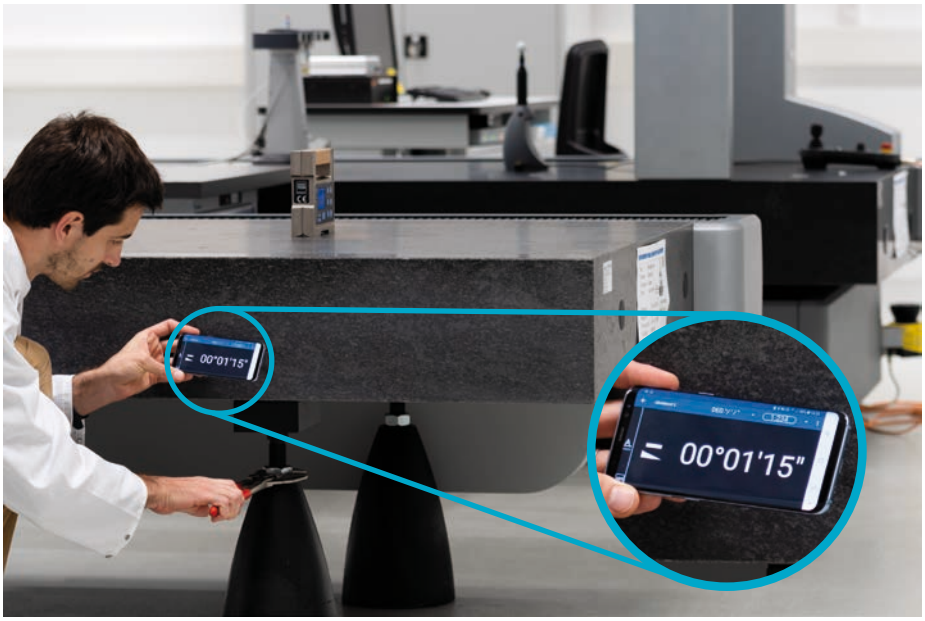

±60°

Neigungmessgerät TESA CLINOBEVEL 3

Das robuste und einfach zu bedienende TESA CLINOBEVEL 3 ist ein tragbares Präzisionsneigungsmessgerät der Spitzenklasse und in Grauguss oder Aluminium verfügbar

Artikel-nummer	Bezeichnung	Mess-bereich [Grad]	Gewicht [kg]	Listenpreis [€]	**Sonderpreis [€]**
05330210	TESA CLINOBEVEL 3 60 DEG Grauguss	± 60°	3,45	3796	**3415**
05330211	TESA CLINOBEVEL 3 60 DEG Alu	± 60°	1,5	3796	**3415**

05330211

Aluminium-Modell, schwarz harteloxiert

TESA CLINOBEVEL 1 USB

Tragbares und kompaktes Messgerät zur Messung von horizontalen und vertikalen Neigungen bis zu ± 45°. Leicht, handlich und batteriebetrieben kann es direkt am Messobjekt eingesetzt werden.

±45°

AB 1365€

05330204

Artikel-nummer	Bezeichnung	Mess-bereich [Grad]	Listenpreis [€]	**Sonderpreis [€]**
05330203	CLINOBEVEL1 USB SET (Mit CLINOSOFT Software und USB-Kabel)	± 45°	1683	**1515**
05330204	CLINOBEVEL1 USB NEU	± 45°	1515	**1365**

2µm
Tastspitzen-radius

TESA RUGOSURF 20

Das Rauheitsmessgerät mit 15 meist verwendete Rauheitskenngrößen

Artikel-nummer	Bezeichnung	Listen-preis [€]	**Sonder-preis [€]**
06930013	TESA RUGOSURF 20	1752	**1499**
Kostenloses Daten-Übertragungs-Tool zum Download			**0**

1499€

06930013

Kostenloses Daten-Übertragungs-Tool zum Download

http://go.HexagonMI.com/DataConnectionTool

TESA µ-FINDER SET 31

Das mobile, hochgenaue Set für Qualitätskontrolle und Service im praktischen Einsatzkoffer

03210802

04430013P1

04430013

01639007

Artikel-nummer	Bezeichnung	Listenpreis [€]	**Sonderpreis [€]**
04430013P1	TESA µ-Finder Set 31	2091	**1695**
Enthält:			
04430013	Anzeigegerät TESA TWIN-T10	1260	**995**
03210802	Fühlhebelmesstaster GT 31	791	**649**
01639007	Magnetmessstativ TESA INTERAPID UJ 15	145	**119**

Änderungen an unseren Produkten, besonders aufgrund von technischen Verbesserungen und Weiterentwicklungen, müssen wir uns vorbehalten. Alle Abbildungen und Zahlenangaben sind daher ohne Gewähr. Alle genannten Preise sind unverbindliche Preisempfehlungen.

©2020 Hexagon AB and/or its subsidiaries and affiliates. All rights reserved.